Dieseltanks

Länge: 960mm Höhe: 540mm Tiefe: 620mm
Tiefe der Haltebügel: 60mm

Breite Fahrzeugrahmen 852mm
Breite Wippe 962mm

Bodengruppe: U-Profil-Rahmen 90 x 50mm, Breite 1092mm

Abstand Aufbau zu Fahrzeugrahmen 105mm
Abstand Wippe zu Bodengruppe 35mm
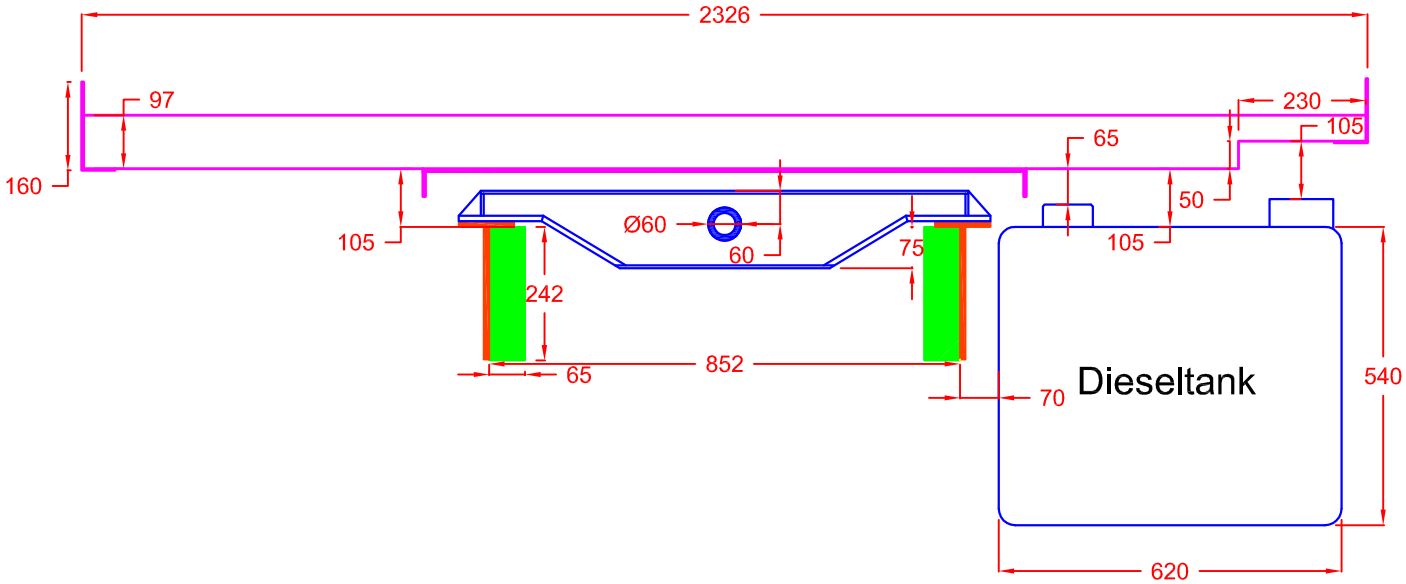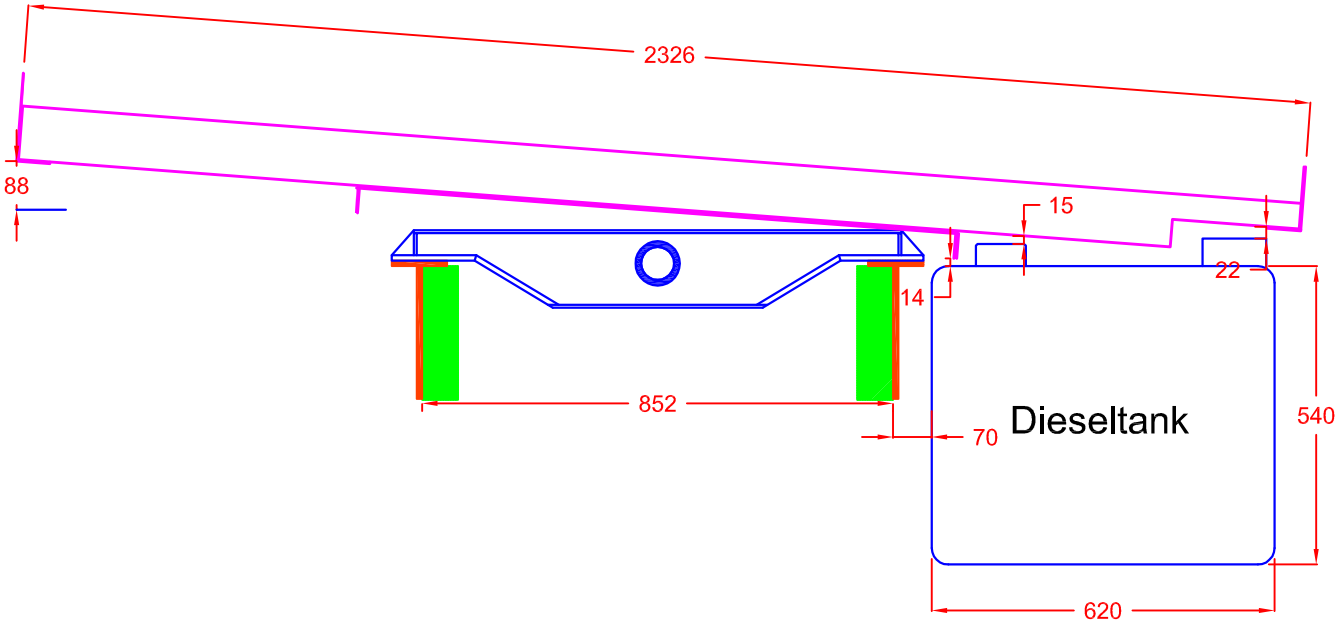
Höhe Tankgeber 40mm
Höhe Tankstutzen 50mm